Utworzono 23-11-2026

KAPPA KZ2118 STELAŻ centralny YAMAHA MT-07 '14

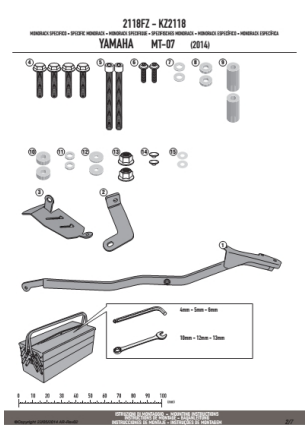

Cena :
539,00 zł
Nr katalogowy : **KZ2118**
Producent : **Kappa**
Stan magazynowy : **bardzo wysoki**
Średnia ocena :

KAPPA STELAŻ KUFRA CENTRALNEGO. Pasuje do YAMAHA MT-07 '14

Dostępne opcje KAPPA KZ2118 STELAŻ centralny YAMAHA MT-07 '14

» **Wybierz opcje z listy:** KAPPA STELAŻ KUFRA CENTRALNEGO YAMAHA MT 07 700 (14-15) (BEZ PŁYTY) - niedostępny.

watermark