Utworzono 23-11-2024

GIVI ES2119 Aluminium Stand support for Yamaha XT

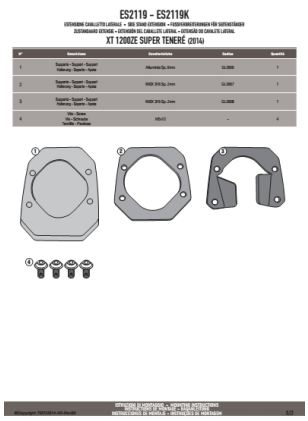

Cena :
190,00 zł
Nr katalogowy : **ES2119**
Producent : **Givi**
Stan magazynowy : **bardzo wysoki**
Średnia ocena :

Aluminium Stand support for Yamaha XT

Dostępne opcje GIVI ES2119 Aluminium Stand support for Yamaha XT

» Wybierz opcje z listy: GIVI Aluminium Stand support for Yamaha XT1200ZE SUPERTENERE 14'/ wspornik aluminiowy - niedostępny, GIVI POSZERZENIE DODATKOWE STOPKI - YAMAHA XT 1200ZE SUPER TENERE (14 > 15) - niedostępny, GIVI POSZERZENIE DODATKOWE STOPKI - YAMAHA XT 1200ZE SUPER TENERE (14 > 15) - niedostępny.

watermark