Utworzono 28-11-2026

Givi BF22 Pierścień mocujący tanklock BMW

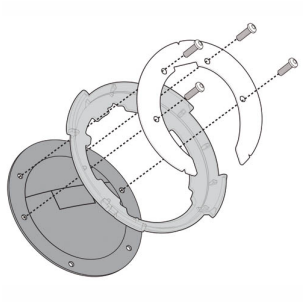

Cena :
69,00 zł
Nr katalogowy : **BF22**
Producent : **Givi**
Stan magazynowy : **bardzo wysoki**
Średnia ocena :

Pierścień mocujący Tanklock Givi BF22 , potrzebny do zamocowania tankbagów w systemie tanklock do motocykli:

BMW:

S 1000 RR (12 > 16)

S 1000 R (14 > 16)

R 1200 GS Adventure (06 > 13)

R 1200 GS (04 > 12)

R 1200 R (11 > 14)

R 1200 S (06)

R NINE T (14 > 16)

R Nine T Scrambler (16 > 17)

Dostępne opcje Givi BF22 Pierścień mocujący tanklock BMW

» Wybierz opcje z listy: GIVI MOCOWANIE DO TANKLOCKA (do toreb na bak) - niedostępny, GIVI MOCOWANIE TANKLOCK BMW - niedostępny, GIVI MOCOWANIE TANKLOCK BMW - niedostępny, GIVI MOCOWANIE TANKLOCK BMW - niedostępny, GIVI MOCOWANIE TANKLOCK BMW - niedostępny, GIVI MOCOWANIE TANKLOCK BMW - niedostępny, GIVI MOCOWANIE TANKLOCK BMW - niedostępny, GIVI MOCOWANIE DO TANKLOCKA (do toreb na bak) - niedostępny, GIVI MOCOWANIE DO TANKLOCKA (do toreb na bak) - niedostępny, GIVI MOCOWANIE DO TANKLOCKA (do toreb na bak) - niedostępny, GIVI MOCOWANIE TANKLOCK BMW - niedostępny.

Watermark