Utworzono 26-11-2026

KAPPA RM2130KIT MOCOWANIE BŁOTNIKA KRM02 YAMAHA MT-07

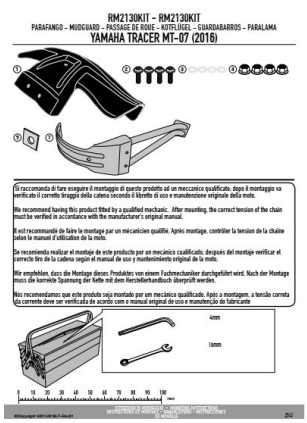

Cena :
329,00 zł
Nr katalogowy : **RM2130KIT**
Producent : **Kappa**
Stan magazynowy : **bardzo wysoki**
Średnia ocena :

KAPPA RM2130KIT MOCOWANIE BŁOTNIKA KRM02 YAMAHA MT-07 TRACER (16-19).

Dostępne opcje KAPPA RM2130KIT MOCOWANIE BŁOTNIKA KRM02 YAMAHA MT-07

» Wybierz opcje z listy: KAPPA MOCOWANIE BŁOTNIKA KRM02 YAMAHA MT-07 TRACER (16-17) - niedostępny.

watermark